100ՄՄ ՀԱՍՏՈՒԹՅԱՄԲ ՄԻՋՆՈՐՄՆԵՐԻ ԱՄՐԱԿԱՊՄԱՆ ՍԽԵՄԱ

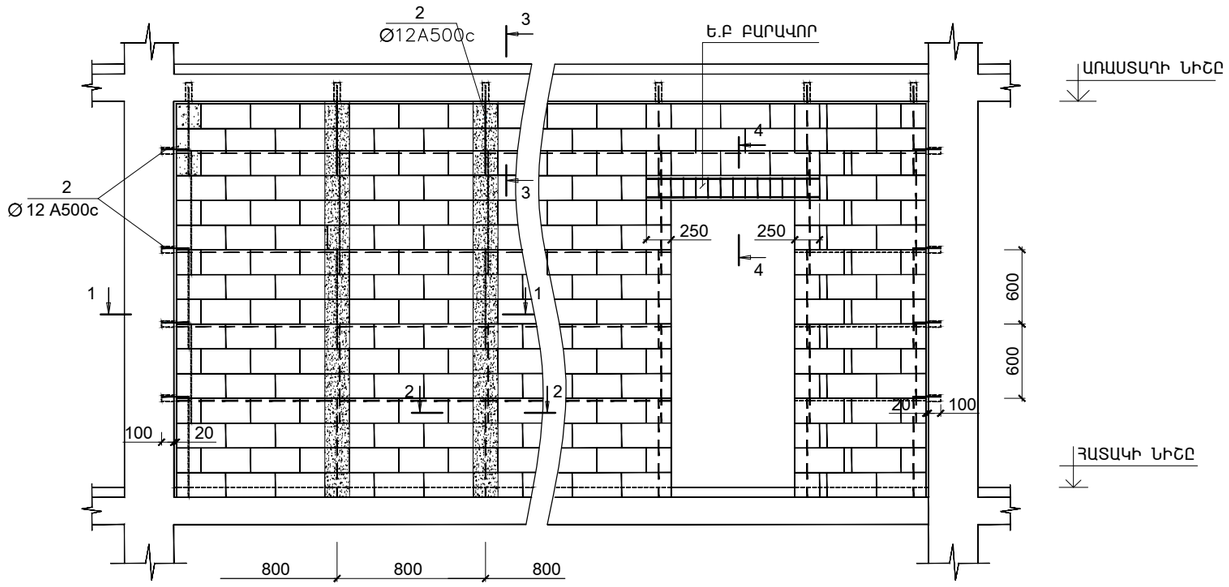

100 ՄՄ ՀԱՍՏՈՒԹՅԱՄԲ ՄԻՋՆՈՐՄՆԵՐԻ ԱՄՐԱԿԱՊՄԱՆ ՄԱՍՆԱԳԻՐ

ՆՇԱՆԱԿ. ԴԻՐՔԸ	Ն Շ Ա Ն Ա Կ Ո Ւ Մ Ը	Ա Ն Վ Ա Ն Ո Ւ Մ Ը	ՔԱՆ. ՀԱՏ	ՄԻԱՎ. ՔԱՇԸ ԿԳ	ՇԱՆՈԹՈՒ_ ԹՅՈՒՆ
		ՄԻՋՆՈՐՄՆԵՐԻ ԱՄՐԱԿԱՊ.			
1	ГОСТ Р 52544 - 2006	Ø 12 A 500c ; ΣL =98.0 Մ	--	88.2	88.2
2	–"–	Ø 12 A 500c; L = 300	85	0.27	23.0
3	–"–	Ø 8 A -Ic ; ΣL = 80.0 Մ	--	32.0	32.0
			ԸՆԴ.		143.2
	ՆՅՈՒԹԸ՝	ԱՆՑՔԵՐԻ ԼՑՆՈՒՄ M150 ՑԵՄ.-ԱՎԱԶԵ ՇԱՂԱԽ		($Մ^3$)	0.4
		ՓՐՓՐԱՊԼԱՍՏ (60.0 ԳԾ.Մ)			
		Ե.Բ ԲԱՐԱՎՈՐ			
4	ГОСТ Р 52544 - 2006	Ø 12 A 500c ; ΣL = 9.0 Մ	2	8.1	16.2
5	–"–	Ø Φ6 A-IC L = 250	106	0.06	6.4
			ԸՆԴ.		22.6
	ՆՅՈՒԹԸ՝	ԲԵՏՈՆ B15 ($Մ^3$)			0.18

1 - 1

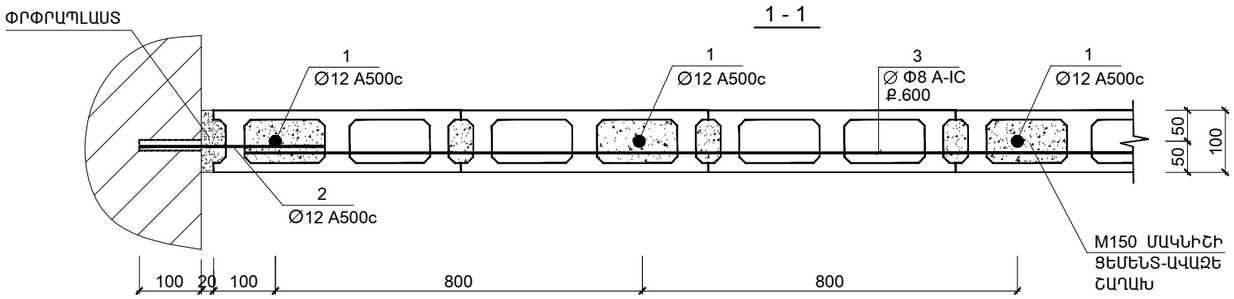

3 - 3

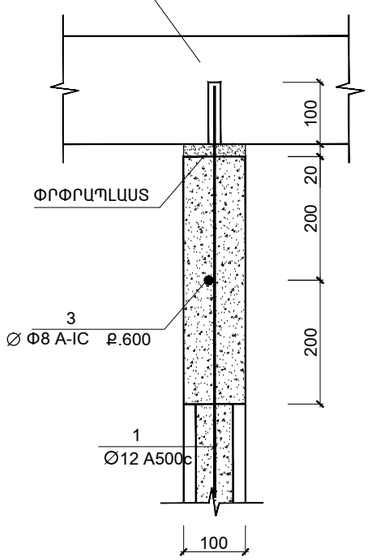

4 - 4

Ե.Բ ԲԱՐԱՎՈՐ

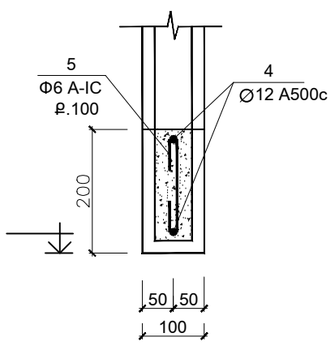

ՄԻՋՆՈՐՄԻ ԱՄՐԱԿԱՊՈՒՄԸ ՀԱՏԱԿԻ ՀԵՏ

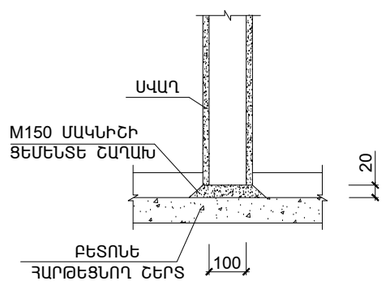

2 - 2

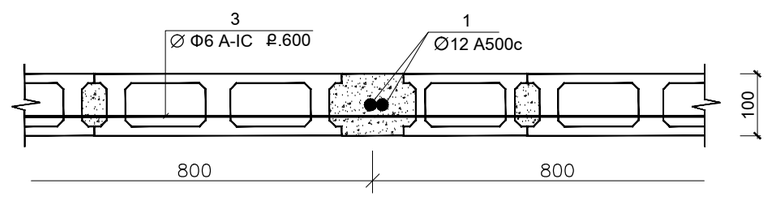

1. ՄԻՋՆՈՐՄՆԵՐԻ ՏԵՂԱԲԱՇԽՈՒՄԸ ՆԱՅԵԼ ճԱՐՏԱՐԱՊԵՏԱԿԱՆ ԳԾԱԳՐԵՐԻ ՀԵՏ ՀԱՄԱՏԵՂ

ԾՐԱԳՐԻ ԱՌԱՋԱԴՐԱՆՔ՝ TTV-05			
ՆԱԽԱԳԾ.	ԱՂԱՋԱՆՅԱՆ Լ.		
ՊԱՇՏՈՆ	ԱՋԳԱՆՈՒՆ	ՍՏՈՐԱԳՐ.	

ՆԱՎՈՒՐ ԳՅՈՒՂԻ ՄԱՆԿԱՊԱՐՏԵԶԻ ԿԱՌՈՒՑՈՒՄ		
ԿՈՆՍՏՐՈՒԿՏՈՐԱԿԱՆ ՄԱՍ	ՓՈՒԼ	ԹԵՐԹ	ԹԵՐԹԵՐ
	ԱՆ	ԵԿ-21	24
100 ՄՄ ՀԱՍՏՈՒԹՅԱՄԲ ՄԻՋՆՈՐՄՆԵՐԻ ԱՄՐԱԿԱՊՄԱՆ ՀԱՆԳՈՒՅՑՆԵՐԸ	ՃԱՐՏԱՐԱՊԵՏԱԿԱՆ ԵՎՐՈՍ ՍՊԸ ENGINEERING EVROS LLC	